FICHA TÉCNICA

VITRINE EXPOSITORA VISION LINE FREESTANDING NEUTRA

FASTINOX®
COZINHAS PROFISSIONAIS
DETALHES QUE FAZEM A DIFERENÇA

ESPECIFICAÇÕES TÉCNICAS

Modelo: VN LV 1007
Dimensões (mm): L1.000 x P700 x A1190mm
Volume Interno (L): 445
Potência (W): 30
Tensão (v): 220 Monofásica

DESCRIÇÃO

* Estrutura, gabinete e revestimentos em aço inoxidável;
* Iluminação interna em LED;
* Duas prateleiras em vidro;
* Vidros duplos;
* Portas deslizantes em vidro duplo.

DESENHO TÉCNICO / INSTALAÇÃO

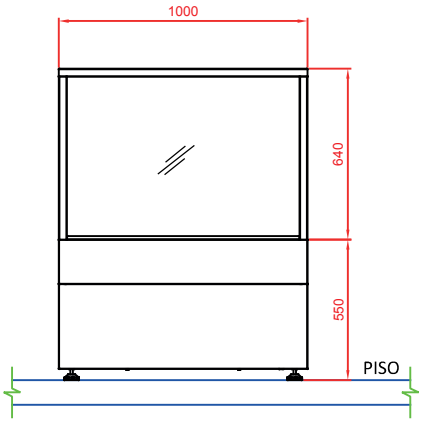

VISTA FRONTAL

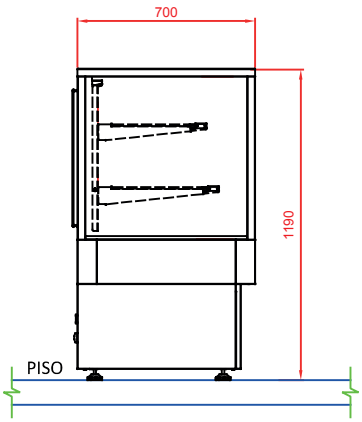

VISTA LATERAL

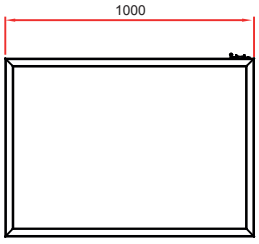

VISTA SUPERIOR

FALE AGORA PELO NOSSO WHATSAPP

FALE AGORA COM A ASSISTÊNCIA TÉCNICA

VISITE NOSSO SITE

CORES

- Inox
- Preta
- Cobre

Av. Parque Sul, nº 2252 Dist. Industrial - Maracanaú - CE CEP: 61939-000 | Fone/WhatsApp: 85 3311.2900